MATCH対応 空圧式エジェクタ RECBi-MATCH

最大吸込量: 52.5 l/min、最大可搬重量: 25kg

MATCH対応 空圧式エジェクタ RECBi-MATCH

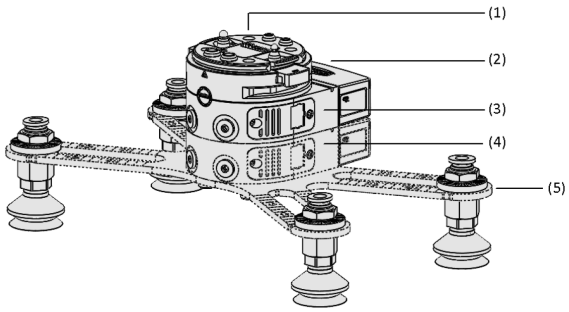

システムデザイン MATCH対応 空圧式エジェクタ RECBi-MATCH

MATCH対応 空圧式エジェクタ RECBi-MATCHを使用した段ボール箱の搬送

業界特有のアプリケーションへの適合性

アプリケーション

- パレタイジング・デパレタイジング工程における段ボール箱の搬送など、通気性のあるワークのハンドリングに好適
- 物流工程での包装品や小型の箱、袋などの搬送に対応
- 素早い真空到達でサイクルタイムの短縮に寄与
- 2つのエジェクタモジュールを搭載したタイプをラインアップし、2系統の真空回路を使用可能
- ロボットハンドの先端に取り付けて使用可能

デザイン

- (1) クイックチェンジモジュール接続マウント
- 直感的に操作できるLEDディスプレイと、スマートフォンを使用して設定変更やデータ取得が可能なNFCインターフェース (2)
- 取り外しが容易なエジェクタノズルとバルブが一体化した高性能真空発生器 (3)
- 2つのエジェクタモジュール (4) を組み合わせることにより、2つの独立した真空回路を構築可能
- ハンド接続用フランジプレートまたはロボットハンド (5)

製品特徴

- アプリケーションの多様性とハンド設計の柔軟性を高めるオートツールチェンジャー対応空圧式真空エジェクタ
- 高い吸込量とハンドに直接取り付けられるデザインで、プロセスの信頼性を高め、サイクルタイムを短縮
- エコノズルとエアセービング機能により高効率な真空発生を実現し、ランニングコストを最大60%削減
- 2連タイプでは2つの真空回路を手間なく容易に個別制御可能
- プラグインソフトを使用することで、迅速かつ容易なセットアップが可能

© J. Schmalz GmbH / 技術的な変更がある場合がございます / 上で生成された 27.04.2024

シュマルツに連絡してください。 Schmalz K.K / 〒224-0027 横浜市都筑区大棚町3001-7/ +81 45 565-5150 / schmalz@schmalz.co.jp

MATCH対応 空圧式エジェクタ RECBi-MATCH

最大吸込量: 52.5 l/min、最大可搬重量: 25kg

発注コード MATCH対応 空圧式エジェクタ RECBi-MATCH

RECB	–	24V-DC	–	NO	–	PXR-I	–	1C	–	MATCH
1		2		3		4		5		6

1 – 製品仕様

タイプ	種類
RECB	空圧式エジェクタ RECB

2 – 供給電圧

タイプ	電圧
24V-DC	24V-DC

3 – バルブタイプ

タイプ	種類
NC	ノーマルクローズ
NO	ノーマルオープン

4 – ロボットハンド側の仕様

タイプ	種類
PXR-I	ロボットハンド PXR-I (パッド 2個取付)
PXR-X	ロボットハンド PXR-X (パッド 4個取付)
PXT-1	ロボットハンド PXT用フランジ (1本用)
PXT-2	ロボットハンド PXT用フランジ (2本用)
UNI	ハンド接続用フランジプレート

5 – エジェクタの仕様

タイプ	種類
1C	1台 (制御: DIOまたはIO-Link)
2C	2台 (制御: IO-Link)

6 – 製品仕様

タイプ	種類
MATCH	オートツールチェンジャー MATCH対応

MATCH対応 空圧式エジェクタ RECBi-MATCHは、以下のタイプをラインアップしています。

- RECB-...-PXR: モジュール式グリッパーシステムPXR接続タイプ
- RECB-...-PXT: モジュール式グリッパーシステムPXT接続タイプ
- RECB-...-UNI: ハンド接続フランジタイプ

発注データ MATCH対応 空圧式エジェクタ RECBi-MATCH

型式	製品コード
RECBi 24V-DC NC PXR-I 1C MATCH	10.02.03.00377
RECBi 24V-DC NO PXR-I 1C MATCH	10.02.03.00375
RECBi 24V-DC NC PXR-I 2C MATCH	10.02.03.00408
RECBi 24V-DC NO PXR-I 2C MATCH	10.02.03.00379
RECBi 24V-DC NC PXR-X 1C MATCH	10.02.03.00378
RECBi 24V-DC NO PXR-X 1C MATCH	10.02.03.00376
RECBi 24V-DC NC PXR-X 2C MATCH	10.02.03.00409
RECBi 24V-DC NO PXR-X 2C MATCH	10.02.03.00407

型式	製品コード
RECBi 24V-DC NC PXT-1 1C MATCH	10.02.03.00394
RECBi 24V-DC NO PXT-1 1C MATCH	10.02.03.00397
RECBi 24V-DC NC PXT-2 1C MATCH	10.02.03.00395
RECBi 24V-DC NO PXT-2 1C MATCH	10.02.03.00398
RECBi 24V-DC NC PXT-2 2C MATCH	10.02.03.00400
RECBi 24V-DC NO PXT-2 2C MATCH	10.02.03.00405

型式	製品コード
RECBi 24V-DC NC UNI 1C MATCH	10.02.03.00401
RECBi 24V-DC NO UNI 1C MATCH	10.02.03.00402
RECBi 24V-DC NC UNI 2C MATCH	10.02.03.00403
RECBi 24V-DC NO UNI 2C MATCH	10.02.03.00404

シュマルツに連絡してください。 Schmalz K.K / 〒224-0027 横浜市都筑区大棚町3001-7/ +81 45 565-5150 / schmalz@schmalz.co.jp

MATCH対応 空圧式エジェクタ RECBi-MATCH

最大吸込量: 52.5 l/min、最大可搬重量: 25kg

発注データ スペアパーツ MATCH対応 空圧式エジェクタ RECBi-MATCH

スペアパーツ		製品コード
スペアパーツセット	ERS RECB SD	10.02.03.00422
スペアパーツセット	ERS SEP-13 6xRUE-KLAP	10.02.01.01449
エジェクタモジュール	SEP HV 2 14 13 S	10.02.01.01493

型式	スペアパーツ		製品コード
PXR（I型）	ベローズ真空吸着パッド	SPB1 30 ED-65 G1/4-AG	10.01.06.04530
PXR（X型）	ベローズ真空吸着パッド	SPB1 30 ED-65 G1/4-AG	10.01.06.04530
PXT（1ビーム）	Oリング	O-RING 10.3x2.4 NBR-70	10.07.08.00090

発注データ アクセサリ MATCH対応 空圧式エジェクタ RECBi-MATCH

型式	PXR（I型）	PXR（X型）	PXT（2ビーム）	PXT（1ビーム）	ユニバーサル接続
RECB MATCH	10.02.03.00408	10.02.03.00409	10.02.03.00398	10.02.03.00397	10.02.03.00403

アクセサリ		製品コード
ソレノイドバルブ組立	VENT-BGR EMVP-5 3/2 NC 24V-DC	10.08.09.00032
グリッパーステーション	STATION 150x110x22 MATCH	10.08.09.00013
サイレンサ	SD 66.7x24.4x24.5 RECBi	10.02.03.00441

シュマルツに連絡してください。 Schmalz K.K / 〒224-0027 横浜市都筑区大棚町3001-7/ +81 45 565-5150 / schmalz@schmalz.co.jp

MATCH対応 空圧式エジェクタ RECBi-MATCH

最大吸込量: 52.5 l/min、最大可搬重量: 25kg

テクニカルデータ MATCH対応 空圧式エジェクタ RECBi-MATCH

型式	付き	電圧 [V]	最大吸込量 [l/min]	最大真空 [mbar]	制御バルブ	定格電力 [W]	電圧	定格電流 [A]	作動圧	作動温度
RECBi 24V-DC NC PXR-I 1C MATCH	PXR（I型）	24 V-DC	52.5	850	ノーマルクローズ	1.00	24V - DC	0.0	3.00 ...7.00 気圧	0 ~ 50 °C
RECBi 24V-DC NO PXR-I 1C MATCH	PXR（I型）	24 V-DC	52.5	850	NO	1.51	24V - DC	0.1	3.00 ...7.00 気圧	0 ~ 50 °C
RECBi 24V-DC NC PXR-I 2C MATCH	PXR（I型）	24 V-DC	52.5	850	ノーマルクローズ	2.00	24V - DC	0.1	3.00 ...7.00 気圧	0 ~ 50 °C
RECBi 24V-DC NO PXR-I 2C MATCH	PXR（I型）	24 V-DC	52.5	850	NO	3.00	24V - DC	0.1	3.00 ...7.00 気圧	0 ~ 50 °C
RECBi 24V-DC NC PXR-X 1C MATCH	PXR（X型）	24 V-DC	52.5	850	ノーマルクローズ	1.00	24V - DC	0.0	3.00 ...7.00 気圧	0 ~ 50 °C
RECBi 24V-DC NO PXR-X 1C MATCH	PXR（X型）	24 V-DC	52.5	850	NO	1.51	24V - DC	0.1	3.00 ...7.00 気圧	0 ~ 50 °C
RECBi 24V-DC NC PXR-X 2C MATCH	PXR（X型）	24 V-DC	52.5	850	ノーマルクローズ	2.00	24V - DC	0.1	3.00 ...7.00 気圧	0 ~ 50 °C
RECBi 24V-DC NO PXR-X 2C MATCH	PXR（X型）	24 V-DC	52.5	850	NO	3.00	24V - DC	0.1	3.00 ...7.00 気圧	0 ~ 50 °C
RECBi 24V-DC NC PXT-1 1C MATCH	PXT（1ビーム）	24 V-DC	52.5	850	ノーマルクローズ	1.00	24V - DC	0.0	3.00 ...7.00 気圧	0 ~ 50 °C
RECBi 24V-DC NO PXT-1 1C MATCH	PXT（1ビーム）	24 V-DC	52.5	850	NO	1.51	24V - DC	0.1	3.00 ...7.00 気圧	0 ~ 50 °C
RECBi 24V-DC NC PXT-2 1C MATCH	PXT（2ビーム）	24 V-DC	52.5	850	ノーマルクローズ	1.00	24V - DC	0.0	3.00 ...7.00 気圧	0 ~ 50 °C
RECBi 24V-DC NO PXT-2 1C MATCH	PXT（2ビーム）	24 V-DC	52.5	850	NO	1.51	24V - DC	0.1	3.00 ...7.00 気圧	0 ~ 50 °C
RECBi 24V-DC NC PXT-2 2C MATCH	PXT（2ビーム）	24 V-DC	52.5	850	ノーマルクローズ	2.00	24V - DC	0.1	3.00 ...7.00 気圧	0 ~ 50 °C
RECBi 24V-DC NO PXT-2 2C MATCH	PXT（2ビーム）	24 V-DC	52.5	850	NO	3.00	24V - DC	0.1	3.00 ...7.00 気圧	0 ~ 50 °C
RECBi 24V-DC NC UNI 1C MATCH	ユニバーサル接続	24 V-DC	52.5	850	ノーマルクローズ	1.00	24V - DC	0.0	3.00 ...7.00 気圧	0 ~ 50 °C
RECBi 24V-DC NO UNI 1C MATCH	ユニバーサル接続	24 V-DC	52.5	850	NO	1.51	24V - DC	0.1	3.00 ...7.00 気圧	0 ~ 50 °C
RECBi 24V-DC NC UNI 2C MATCH	ユニバーサル接続	24 V-DC	52.5	850	ノーマルクローズ	2.00	24V - DC	0.1	3.00 ...7.00 気圧	0 ~ 50 °C
RECBi 24V-DC NO UNI 2C MATCH	ユニバーサル接続	24 V-DC	52.5	850	NO	3.00	24V - DC	0.1	3.00 ...7.00 気圧	0 ~ 50 °C

シュマルツに連絡してください。 Schmalz K.K / 〒224-0027 横浜市都筑区大棚町3001-7/ +81 45 565-5150 / schmalz@schmalz.co.jp

MATCH対応 空圧式エジェクタ RECBi-MATCH

最大吸込量: 52.5 l/min、最大可搬重量: 25kg

デザインデータ MATCH対応 空圧式エジェクタ RECBi-MATCH

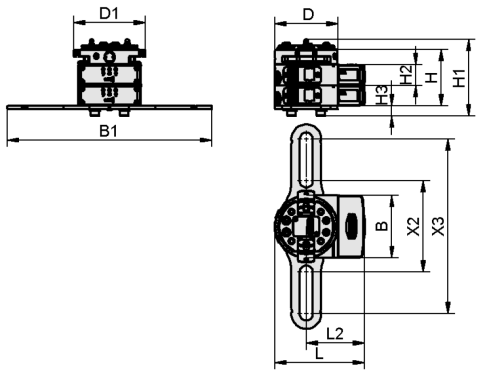

RECB PXR-I MATCH

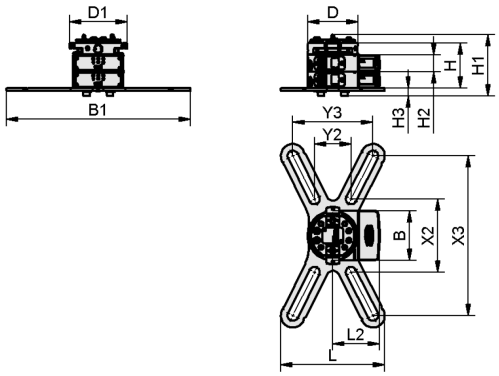

RECB PXR-X MATCH

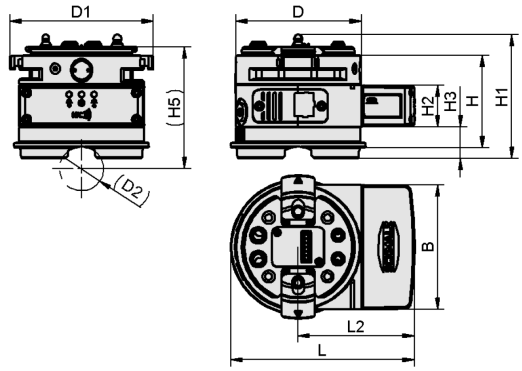

RECB PXT-1 MATCH

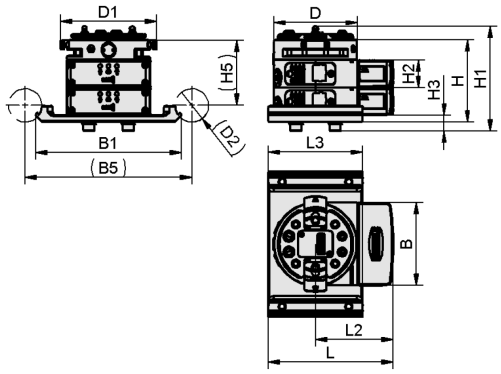

RECB PXT-2 MATCH

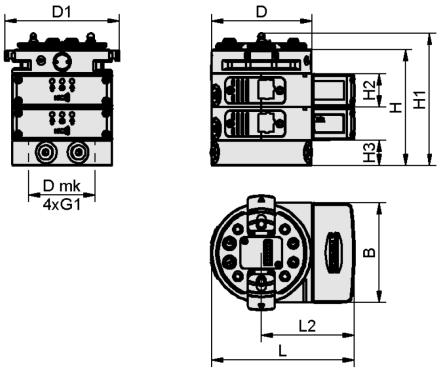

RECB UNI MATCH

シュマルツに連絡してください。 Schmalz K.K / 〒224-0027 横浜市都筑区大棚町3001-7/ +81 45 565-5150 / schmalz@schmalz.co.jp

MATCH対応 空圧式エジェクタ RECBi-MATCH

最大吸込量: 52.5 l/min、最大可搬重量: 25kg

デザインデータ MATCH対応 空圧式エジェクタ RECBi-MATCH

型式	B [mm]	B1 [mm]	B5 [mm]	D [mm]	D1 [mm]	D2 [mm]	Dmk [mm]	G1	H [mm]	H1 [mm]	H2 [mm]	H3 [mm]	H5 [mm]	L [mm]	L2 [mm]	L3 [mm]	X2 [mm]	X3 [mm]	Y3 [mm]	Y2 [mm]
RECBi 24V-DC NC PXR-I 1C MATCH	75	246	-	75.5	86.2	-	-	-	43.0	67.5	25	12	-	107.5	70	-	110	210.0	-	-
RECBi 24V-DC NO PXR-I 1C MATCH	75	246	-	75.5	86.2	-	-	-	43.0	67.5	25	12	-	107.5	70	-	110	210.0	-	-
RECBi 24V-DC NC PXR-I 2C MATCH	75	246	-	75.5	86.2	-	-	-	68.0	92.5	25	12	-	107.5	70	-	110	210.0	-	-
RECBi 24V-DC NO PXR-I 2C MATCH	75	246	-	75.5	86.2	-	-	-	68.0	92.5	25	12	-	107.5	70	-	110	210.0	-	-
RECBi 24V-DC NC PXR-X 1C MATCH	75	276	-	75.5	86.2	-	-	-	43.0	67.5	25	12	-	156.0	70	-	110	240.0	120.0	55
RECBi 24V-DC NO PXR-X 1C MATCH	75	276	-	75.5	86.2	-	-	-	43.0	67.5	25	12	-	156.0	70	-	110	240.0	120.0	55
RECBi 24V-DC NC PXR-X 2C MATCH	75	276	-	75.5	86.2	-	-	-	68.0	92.5	25	12	-	156.0	70	-	110	240.0	120.0	55
RECBi 24V-DC NO PXR-X 2C MATCH	75	276	-	75.5	86.2	-	-	-	68.0	92.5	25	12	-	156.0	70	-	110	240.0	120.0	55
RECBi 24V-DC NC PXT-1 1C MATCH	75	-	-	75.5	86.2	26.5	-	-	55.5	74.5	25	19	70	110.5	70	-	-	-	-	-

シュマルツに連絡してください。 Schmalz K.K / 〒224-0027 横浜市都筑区大棚町3001-7/ +81 45 565-5150 / schmalz@schmalz.co.jp

MATCH対応 空圧式エジェクタ RECBi-MATCH

最大吸込量: 52.5 l/min、最大可搬重量: 25kg

型式	B [mm]	B1 [mm]	B5 [mm]	D [mm]	D1 [mm]	D2 [mm]	Dmk [mm]	G1	H [mm]	H1 [mm]	H2 [mm]	H3 [mm]	H5 [mm]	L [mm]	L2 [mm]	L3 [mm]	X2 [mm]	X3 [mm]	Y3 [mm]	Y2 [mm]
RECBi 24V-DC NO PXT-1 1C MATCH	75	-	-	75.5	86.2	26.5	-	-	55.5	74.5	25	19	70	110.5	70	-	-	-	-	-
RECBi 24V-DC NC PXT-2 1C MATCH	75	131	150	75.5	86.2	30.0	-	-	49.0	69.5	25	14	34	112.5	70	85.0	-	-	-	-
RECBi 24V-DC NO PXT-2 1C MATCH	75	131	150	75.5	86.2	30.0	-	-	49.0	69.5	25	14	34	112.5	70	85.0	-	-	-	-
RECBi 24V-DC NC PXT-2 2C MATCH	75	131	150	75.5	86.2	30.0	-	-	74.0	94.5	25	14	59	112.5	70	85.0	-	-	-	-
RECBi 24V-DC NO PXT-2 2C MATCH	75	131	150	75.5	86.2	30.0	-	-	74.0	94.5	25	14	59	112.5	70	85.0	-	-	-	-
RECBi 24V-DC NC UNI 1C MATCH	75	-	-	75.5	86.2	-	50	M6-F	62.0	74.5	25	19	-	107.5	70	-	-	-	-	-
RECBi 24V-DC NO UNI 1C MATCH	75	-	-	75.5	86.2	-	50	M6-F	62.0	74.5	25	19	-	107.5	70	-	-	-	-	-
RECBi 24V-DC NC UNI 2C MATCH	75	-	-	75.5	86.2	-	50	M6-F	87.0	99.5	25	19	-	107.5	70	-	-	-	-	-
RECBi 24V-DC NO UNI 2C MATCH	75	-	-	75.5	86.2	-	50	M6-F	87.0	99.5	25	19	-	107.5	70	-	-	-	-	-

シュマルツに連絡してください。 Schmalz K.K / 〒224-0027 横浜市都筑区大棚町3001-7/ +81 45 565-5150 / schmalz@schmalz.co.jp